« Sac cabas en tissu matelassé avec doublure »

Version Petite (Rouge)
33cm de large x 27cm de long x 10cm

Version Grande (Bleu)
38cm de large x 27cm de long x 10cm

Sac cabas en tissu matelassé avec doublure

Fournitures valable pour version PETITE et GRANDE

Pour l'extérieur : Un coupon de tissu japonais matelassé: 50cm x 106cm

Pour la doublure : Un coupon de tissu coton: 50cm x 110cm

Etape 1 – Préparation du matériel

Une marge de couture 1cm est comprise dans les mesures de coupe

CABAS version PETITE

Pour l'extérieur : Découper le tissu japonais matelassé

- 2 coupons de 28cm (longueur) x 35cm (largeur) - **A**
- 1 coupon de 12 cm x 93 cm - **B**
- Pour l'anse : 2 coupons de 10cm x 53cm

Pour la doublure : Découper également le tissu en coton

- 2 coupons de 28cm (longueur) x 35cm (largeur) - **D**
- 1 coupon de 12cm x 93cm - **E**
- Pour la poche : 1 coupon de 17cm (longueur) x 20cm (largeur)

CABAS version PETITE

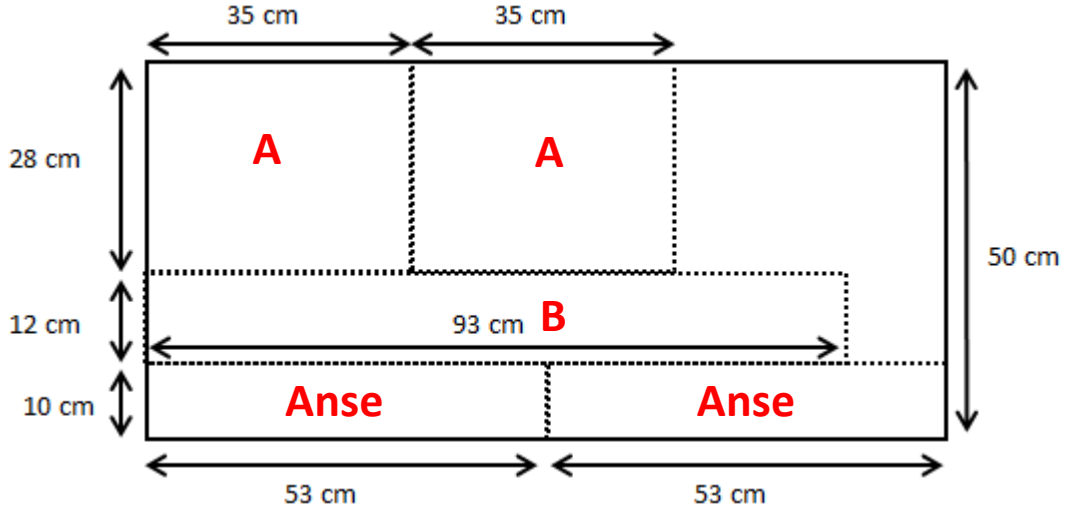

Tissu japonais en coton pour la doubleur version PETITE

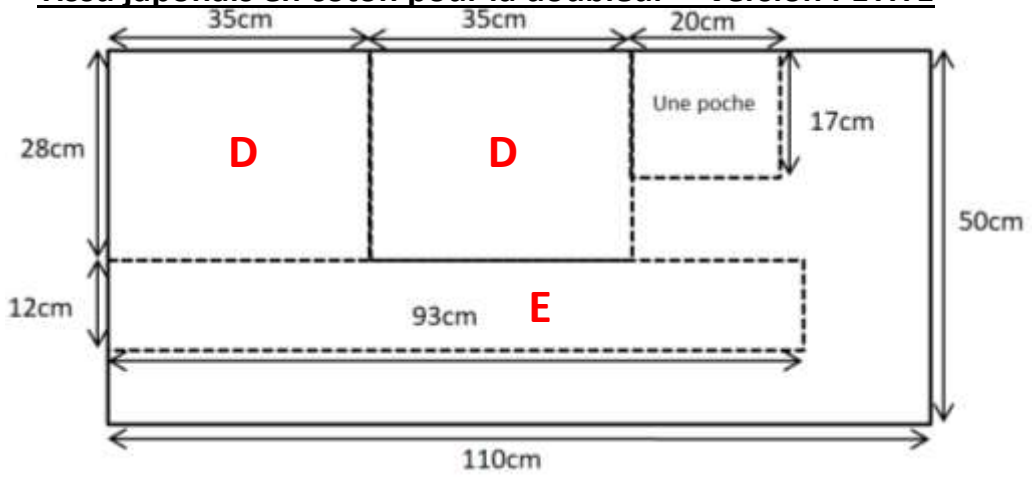

CABAS version GRANDE

Etape 1 – Préparation du matériel

Pour l'extérieur : Découper le tissu japonais matelassé

- 2 coupons de 28cm (longueur) x 40cm (largeur) - **A**
- 1 coupon de 12 cm x 96 cm - **B**
- Pour l'anse : 2 coupons de 10cm x 53cm

Pour la doublure : Découper également le tissu en coton

- 2 coupons de 28cm (longueur) x 40cm (largeur) - **D**
- 1 coupon de 12cm x 96cm - **E**
- Pour la poche : 1 coupon de 17cm longueur x 20cm de largeur

Tissu japonais matelassé pour l'extérieur version GRANDE

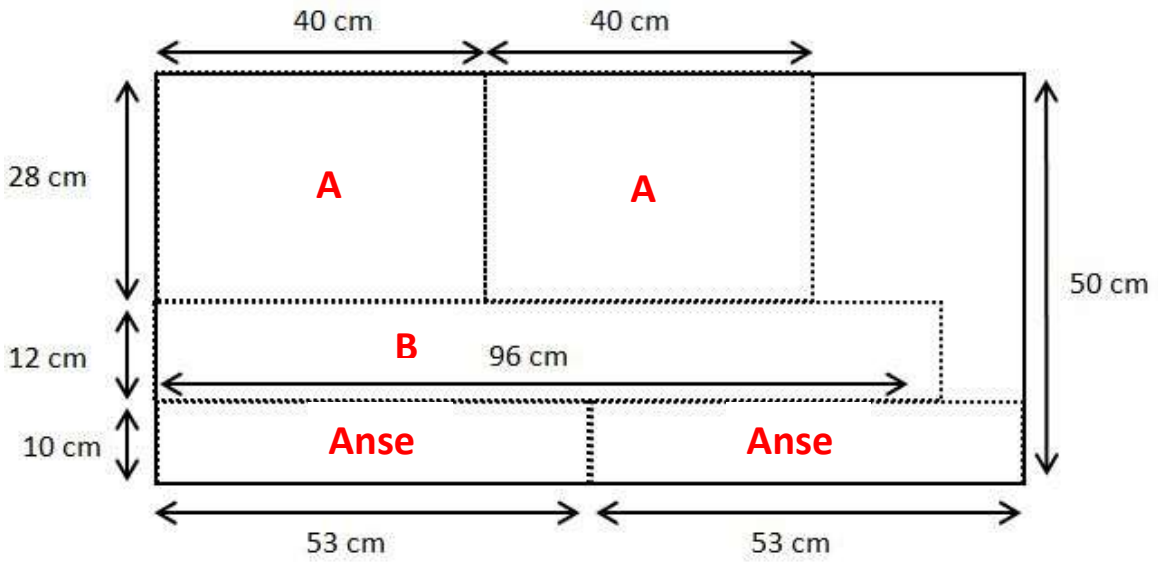

Tissu japonais en coton pour la doublure version GRANDE

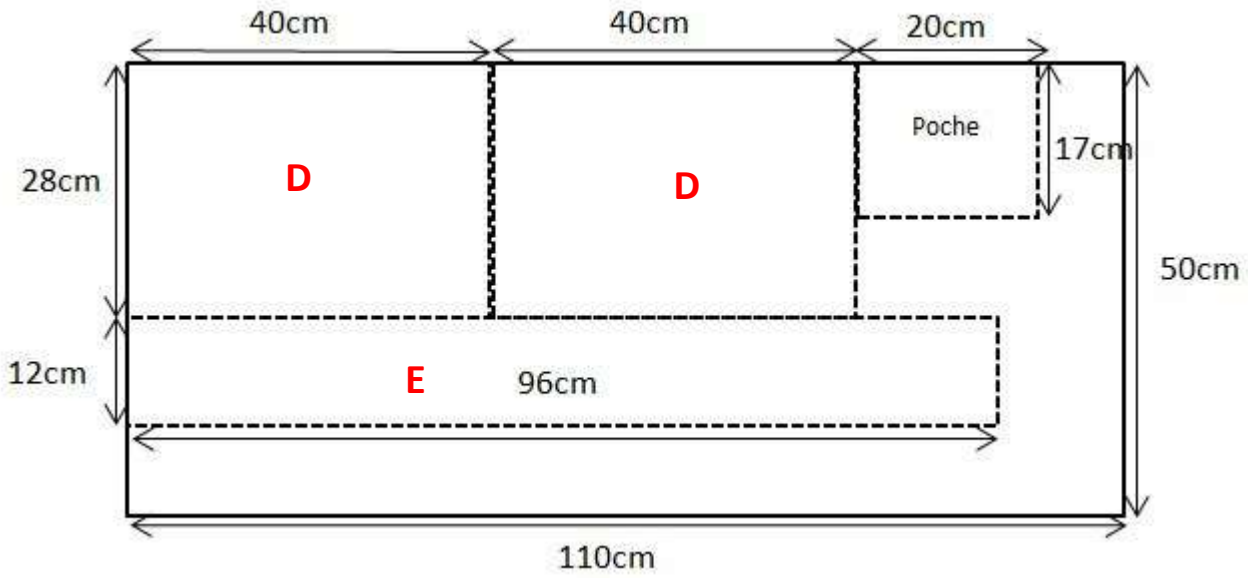

Etape 2 – Réalisation des anses

Plier votre anse en 1cm bord sur la longueur (photo A) et repasser.

Plier en deux (photo B) et à nouveaux repasser .

Coudre l'anse sur toute la longueur à 0.5cm du bord. (photo C)

Et faire la même chose à l'autre anse.

A

B

C

Etape 3 – Fixer les anses

Epingler chaque anse à 6cm du bord sur le coupon **A**.

Coudre 5mm du bord en 2 fois afin de renforcer.

Etape 4 – Réalisation du sac partie extérieure

Epingler les tissus matelassés **A** et **B**, endroit contre endroit, de manière à former un sac.

Coudre le long à 1 cm du bord. Pour l'angle, je coupe le tissu 0.5mm comme le photo A.

A

B

C

Etape 5 – Réalisation de la poche intérieure

Plier 2 fois 1cm sur le côté largeur et coudre le long du bord 7mm.(photo A)

Plier les autres côtés sur 1cm et repasser afin de bien marquer les plis.

Epingler et coudre cette poche sur le milieu du tissu **D**.

A

Etape 6 – Réalisation du sac partie intérieure

Assembler et épingler tous les tissus pour l'intérieur (**D** et **E**), endroit contre endroit, de manière à former un sac.

Coudre le long du bord à 1cm en laissant ***une espace de 15cm sur le fond de sac*.**

Etape 7 – Assemblage des deux parties du sac

Retourner le tissu doubleur. Insérer ce tissu dans le tissu matelassé comme les photos ci-dessous. Les anses rentrent également.

Le fond de sac
est ouvert de 15cm

Il faut insérer le tissus
doublure jusqu'au fond de
tissu matelassé.

Epingler le haut du sac et coudre ensemble à 1cm du bord.

Etape 8 – Mise en forme finale du sac

Remettre l'ensemble à l'endroit, par l'espace laissé dans le fond du sac.

Coudre cette ouverture à points invisibles.

Repasser et réaliser une deuxième couture à 1cm du bord tout autour du haut du sac.

A ce niveau- là, coudre à 1cm du bord autour de haut du sac.

C'est terminé !!